Systèmes de préhension de surface par le vide FEL

Surface de préhension (Lxl) de 300 x 130 à 800 x 130 mm

UNIVERSAL

Systèmes de préhension de surface par le vide FEL

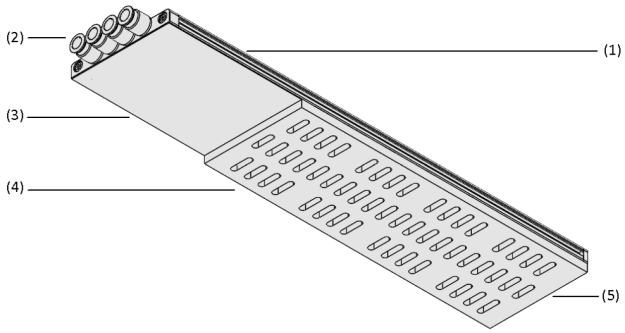

Composition du système Systèmes de préhension de surface par le vide FEL

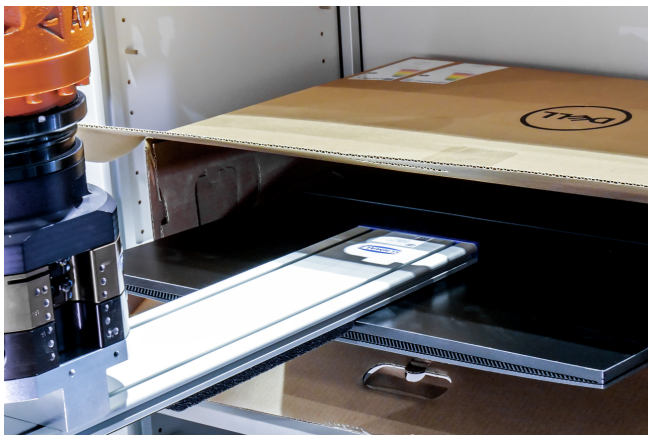

Préhenseur de surface FEL lors de la manipulation d'écrans

Adaptation aux applications spécifiques des secteurs d'activité

Application

- Préhenseur universelle pour la manipulation de pièces indépendamment de leur taille, de leur géométrie, de leur matière et de leur surface dans des espaces restreints. En particulier pour le prélèvement de pièces sur des étagères ou des caisses de transport
- Manipulation de produits à partir de différentes positions de prise de vue
- Manipulation de pièces avec des encoches
- Convient aux applications entièrement automatisées
- Utilisation également sur des robots légers grâce au faible poids propre du préhenseur
- En option pour une utilisation en salle blanche et dans un environnement ESD

Construction

- Profilé de base en aluminium (1) avec rainures latérales en T pour les capteurs ainsi que des conduites d'air intégrées pour l'alimentation des différentes zones de préhension (4 zones maximum) ; différentes longueurs de préhension possibles
- Raccords de tuyaux (2) pour générateurs de vide externes pour l'alimentation des différentes zones d'aspiration
- Zone de la bride (3) et zones d'aspiration intégrées (4)
- Plaque d'étanchéité (5)

Points forts du produit

- La faible hauteur du profil de base (16,5 mm) permet une utilisation dans des zones présentant des contours critiques de perturbation
- Faible poids du préhenseur, grande capacité de charge effective et manipulations dynamiques grâce à la construction modulaire légère
- Haute efficacité énergétique et faibles coûts d'exploitation grâce à la segmentation intégrée des préhenseurs en zones activables et contrôlables individuellement
- Mousse d'étanchéité haute performance avec d'excellentes propriétés d'étanchéité et une longue durée de vie
- Mousse d'étanchéité avec film adhésif à changement rapide pour un remplacement facile sans travaux de nettoyage fastidieux

© J. Schmalz GmbH / Modifications techniques réservées / généré sur : 24.04.2024

Contactez Schmalz : Schmalz S.A.S / Le Prométhée 65, avenue du Général de Gaulle / 77420 Champs-sur-Marne / +33 1 6473 1730 / schmalz@schmalz.fr

Systèmes de préhension de surface par le vide FEL

Surface de préhension (Lxl) de 300 x 130 à 800 x 130 mm

Code de désignation Systèmes de préhension de surface par le vide FEL

FEL	–	SW	–	70	–	352	–	3R	–	18
1		2		3		4		5		6

O10	–	G12	–	PZ2
7		8		9

1 – Code de désignation

Code	Modèle
FEL	Système de préhension de surface par le vide FEL

4 – Longueur

Code	Longueur en mm
352	352
550	550
748	748

7 – Élément d'étanchéité

Code	Hauteur en mm
O10	Mousse d'étanchéité (Hauteur = 10)

2 – Technique de vannes

Code	Type
SW	Restriction au flux

5 – Rangées d'aspiration

Code	Nombre
3R	3 Rangées d'aspiration
5R	5 Rangées d'aspiration

8 – Diamètre nominal

Code	Diamètre en mm
G12	Ø 12

3 – Dimensions des buses

Code	Diamètre en mm
60...70	Ø 0,6 et 0,7

6 – Espacement des trous

Code	Quadrillage en mm
18	18

9 – Forme

Code	Quadrillage en mm
PZ1	1x zone passive / 1x zone d'aspiration
PZ2	1x zone passive / 2x zone d'aspiration
PZ4	1x zone passive / 4x zone d'aspiration

Les systèmes de préhension de surface FEL sont livrés prêt à être raccordé. Des préhenseurs personnalisées sont disponibles sur demande.

Pièces de rechange disponibles : mousse d'étanchéité

Accessoires disponibles : tuyau à vide, capteur de vide / pression, tiges à ressorts, joints sphériques, modules de liaison, générateurs de vide externes, filtres à vide, vannes, électrovannes, manomètres à vide

Données de commande Systèmes de préhension de surface par le vide FEL

Type	Réf. article
FEL SW 0.7 352 3R18 O10 G12 PZ1	10.01.46.00105
FEL SW 0.7 352 3R18 O10 G12 PZ2	10.01.46.00114
FEL SW 0.6 352 5R18 O10 G12 PZ1	10.01.46.00117
FEL SW 0.6 352 5R18 O10 G12 PZ2	10.01.46.00121
FEL SW 0.7 550 3R18 O10 G12 PZ4	10.01.46.00131
FEL SW 0.6 550 5R18 O10 G12 PZ4	10.01.46.00134
FEL SW 0.7 748 3R18 O10 G12 PZ4	10.01.46.00124
FEL SW 0.6 748 5R18 O10 G12 PZ4	10.01.46.00128

Contactez Schmalz : Schmalz S.A.S / Le Prométhée 65, avenue du Général de Gaulle / 77420 Champs-sur-Marne / +33 1 6473 1730 / schmalz@schmalz.fr

Systèmes de préhension de surface par le vide FEL

Surface de préhension (Lxl) de 300 x 130 à 800 x 130 mm

Données de commande Pièces de rechange Systèmes de préhension de surface par le vide FEL

Pièces de rechange	Plaque d'étanchéité zone d'aspiration	Plaque d'étanchéité zone passive
FEL SW 0.7 352 3R18 O10 G12 PZ1	10.01.46.00106	10.01.46.00107
FEL SW 0.7 352 3R18 O10 G12 PZ2	10.01.46.00115	10.01.46.00107
FEL SW 0.6 352 5R18 O10 G12 PZ1	10.01.46.00118	10.01.46.00107
FEL SW 0.6 352 5R18 O10 G12 PZ2	10.01.46.00119	10.01.46.00107
FEL SW 0.7 550 3R18 O10 G12 PZ4	10.01.46.00132	10.01.46.00100
FEL SW 0.6 550 5R18 O10 G12 PZ4	10.01.46.00133	10.01.46.00100
FEL SW 0.7 748 3R18 O10 G12 PZ4	10.01.46.00125	10.01.46.00107
FEL SW 0.6 748 5R18 O10 G12 PZ4	10.01.46.00127	10.01.46.00107

Pièces de rechange		Réf. article
Séparateur	DI-PL 88.5x10 ZEL	10.01.46.00071
Douille pour séparateurs	HUEL 5.4-3.4x4-FEL	10.01.46.00073
Cordon d'étanchéité	DI-SCHN 2.5 NBR-70	10.07.04.00166
Plaque d'étanchéité pour couvercle de boîtier	DI-PL 84.9x9.3 ZEL PU KE FEL	10.01.46.00043
Vis à tête bombée pour le couvercle du boîtier	SCHR WN1552 5x20 ST VZ T25	20.10.03.00008

Données de commande Accessoires Systèmes de préhension de surface par le vide FEL

Type*		Réf. article
Électrovanne	EMVP 10 230V-AC 3/2 NO/NC	10.05.02.00143
Système Venturi compact	SMPi 25 NO RD M12-5	10.02.02.03363

*Pour une zone d'aspiration

Pièces de rechange		Réf. article
Module d' embase	MOD-FLAN 130x90 FEL	10.01.46.00136
Câble de raccordement	ASK B-M12-5 5000 K-5P	21.04.05.00080
Embase de raccord. de l'air comprimé	GP 2 SMP 15..30/SCP 20..30	10.02.02.00917
Embase de raccord. de l'air comprimé	GP 3 SMP 15..25/SCP 20..25	10.02.02.00918
Embase de raccord. de l'air comprimé	GP 4 SMP 15..20/SCP 20	10.02.02.00919

Accessoires		Réf. article
-	NUT-STEI 17x10.6 M6-IG	25.09.06.00048
-	NUT-STEI 11.5x8 M4-IG	25.09.06.00153

Contactez Schmalz : Schmalz S.A.S / Le Prométhée 65, avenue du Général de Gaulle / 77420 Champs-sur-Marne / +33 1 6473 1730 / schmalz@schmalz.fr

Systèmes de préhension de surface par le vide FEL

Surface de préhension (Lxl) de 300 x 130 à 800 x 130 mm

Données techniques Systèmes de préhension de surface par le vide FEL

Type	Forme	Type de matière	[N]	Disposition des cellules d'aspiration	Nombre de ventouses	Taux d'évacuation pour pu = -0,3 bar [l/min]	Diamètre des buses [mm]	Poids [kg]
FEL SW 0.6 352 5R18 O10 G12 PZ1	1x zone passive / 1x zone d'aspiration	Mousse O, Hauteur 10 mm	110	5 rangées, 18 mm	46	124	0,6	1,2
FEL SW 0.6 352 5R18 O10 G12 PZ2	1x zone passive / 2x zone d'aspiration	Mousse O, Hauteur 10 mm	100	5 rangées, 18 mm	42	113	0,6	1,2
FEL SW 0.6 550 5R18 O10 G12 PZ4	1x zone passive / 4x zone d'aspiration	Mousse O, Hauteur 10 mm	200	5 rangées, 18 mm	84	227	0,6	1,8
FEL SW 0.6 748 5R18 O10 G12 PZ4	1x zone passive / 4x zone d'aspiration	Mousse O, Hauteur 10 mm	345	5 rangées, 18 mm	144	389	0,6	2,4
FEL SW 0.7 352 3R18 O10 G12 PZ1	1x zone passive / 1x zone d'aspiration	Mousse O, Hauteur 10 mm	150	3 rangées, 18 mm	28	112	0,7	1,2
FEL SW 0.7 352 3R18 O10 G12 PZ2	1x zone passive / 2x zone d'aspiration	Mousse O, Hauteur 10 mm	140	3 rangées, 18 mm	26	104	0,7	1,2
FEL SW 0.7 550 3R18 O10 G12 PZ4	1x zone passive / 4x zone d'aspiration	Mousse O, Hauteur 10 mm	280	3 rangées, 18 mm	52	208	0,7	1,8
FEL SW 0.7 748 3R18 O10 G12 PZ4	1x zone passive / 4x zone d'aspiration	Mousse O, Hauteur 10 mm	470	3 rangées, 18 mm	88	352	0,7	2,4

Contactez Schmalz : Schmalz S.A.S / Le Prométhée 65, avenue du Général de Gaulle / 77420 Champs-sur-Marne / +33 1 6473 1730 / schmalz@schmalz.fr

Systèmes de préhension de surface par le vide FEL

Surface de préhension (Lxl) de 300 x 130 à 800 x 130 mm

Données de construction Systèmes de préhension de surface par le vide FEL

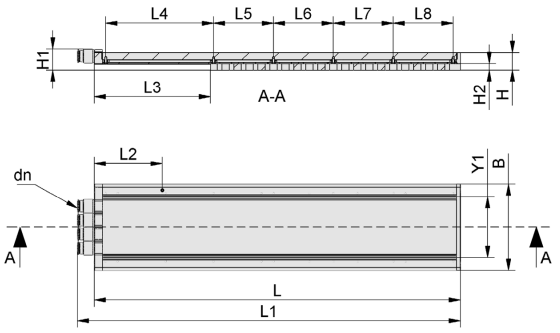

FEL

Contactez Schmalz : Schmalz S.A.S / Le Prométhée 65, avenue du Général de Gaulle / 77420 Champs-sur-Marne / +33 1 6473 1730 / schmalz@schmalz.fr

Systèmes de préhension de surface par le vide FEL

Surface de préhension (Lxl) de 300 x 130 à 800 x 130 mm

Données de construction Systèmes de préhension de surface par le vide FEL

Type	B [mm]	dn [mm]	H [mm]	H1 [mm]	H2 [mm]	L [mm]	L1 [mm]	L2 [mm]	L3 [mm]	L4 [mm]	L5 [mm]	L6 [mm]	L7 [mm]	L8 [mm]	Y1 [mm]
FEL SW 0.7 352 3R18 O10 G12 PZ1	130	12	16,5	32	10	352	377,70	112	156,5	144	180	-	-	-	90
FEL SW 0.7 352 3R18 O10 G12 PZ2	130	12	16,5	32	10	352	377,70	112	156,5	144	90	90	-	-	90
FEL SW 0.6 352 5R18 O10 G12 PZ1	130	12	16,5	32	10	352	377,70	112	156,5	144	180	-	-	-	90
FEL SW 0.6 352 5R18 O10 G12 PZ2	130	12	16,5	32	10	352	377,70	112	156,5	144	90	90	-	-	90
FEL SW 0.7 550 3R18 O10 G12 PZ4	130	12	16,5	32	10	550	575,71	112	174,5	162	90	90	90	90	90
FEL SW 0.6 550 5R18 O10 G12 PZ4	130	12	16,5	32	10	550	575,71	112	174,5	162	90	90	90	90	90
FEL SW 0.7 748 3R18 O10 G12 PZ4	130	12	16,5	32	10	748	773,70	112	156,5	144	144	144	144	144	90
FEL SW 0.6 748 5R18 O10 G12 PZ4	130	12	16,5	32	10	748	773,70	112	156,5	144	144	144	144	144	90

Contactez Schmalz : Schmalz S.A.S / Le Prométhée 65, avenue du Général de Gaulle / 77420 Champs-sur-Marne / +33 1 6473 1730 / schmalz@schmalz.fr